Date	Changes	REV
2021.03.27	Original	1.0

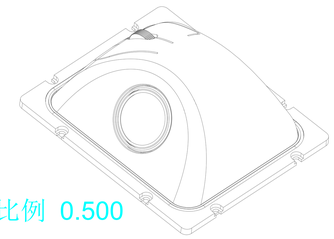

比例 0.500

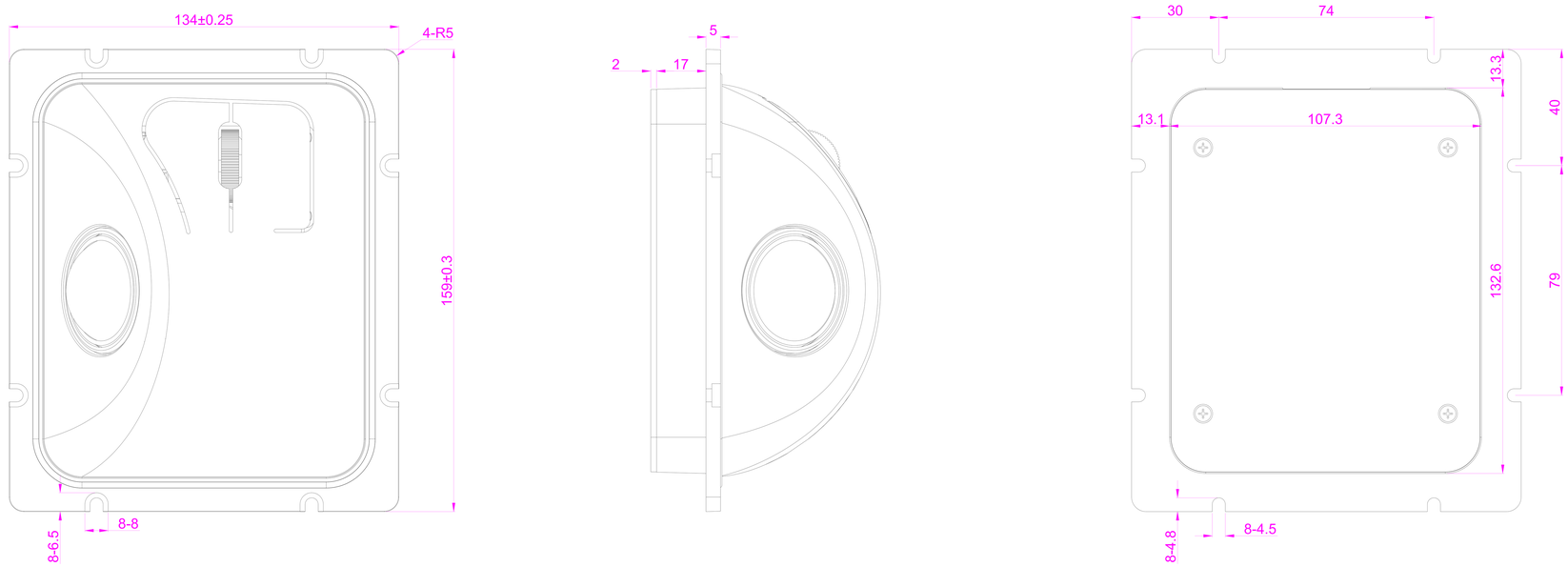

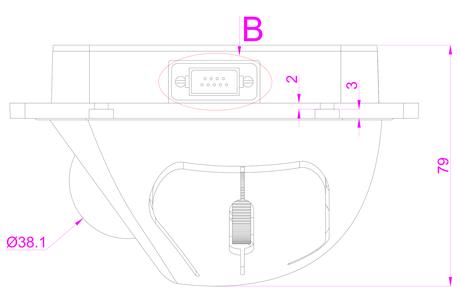

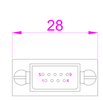

B

放大2.5倍

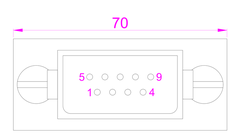

航插型号	芯线号	点含义	说明
J14A-9ZJB	2	VCC	USB接口
	8	D-	
	4	D+	
	6	GND	
	1、3、5、7、9	空	

KEY TECHNOLOGY(CHINA)LIMITED

深圳市键特电子有限公司

www.key-tek.cn www.ikb-mkb.com

Part Name				Project Name	K-TEK-M134-38-MTB-AVB-151B		
Part No.				Project No.			
Material				Scale	1:1	Unit	mm
Date	2021.03.27	Version	1.0	Tolerance	IT12	Sheet	1 of 1
Designed	Mike	Audited		Tony Deng	Approved		